LACO Machinery

IRONER
SECHEUSE-REPASSEUSE
MANGEL

ø 300 (12")
up to 59% Moisture retention / Humidité résiduelle / Restfeuchte

ø 370 (15")
up to 59% Moisture retention / Humidité résiduelle / Restfeuchte

ø 500 (20")
up to 59% Moisture retention / Humidité résiduelle / Restfeuchte

ø 600 (24")
up to 59% Moisture retention / Humidité résiduelle / Restfeuchte

ø 800 (32")
up to 59% Moisture retention / Humidité résiduelle / Restfeuchte

steam - gas - electric heating
chauffage à vapeur - à gaz - électrique
Dampf - Gas - elektrisch beheizt

INCREASED PRODUCTION COMBINED WITH A SUPERIOR FINISH

PRODUCTION MAXIMALE COMBINÉ AVEC UNE QUALITÉ DE REPASSAGE SUPÉRIEURE

MAXIMALE LEISTUNG KOMBINIERT MIT EINER TOP MANGELQUALITÄT

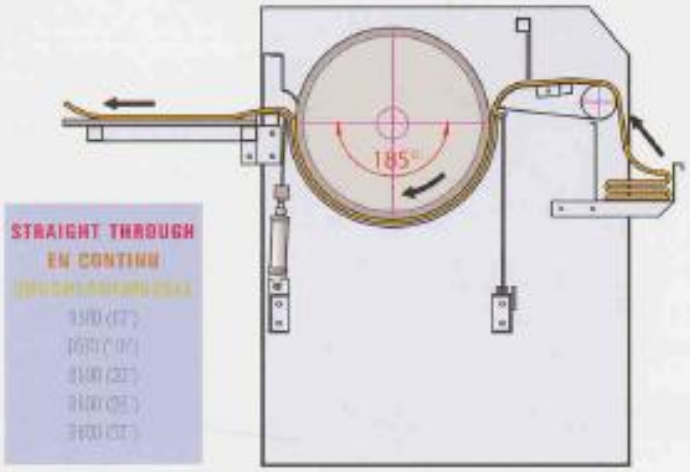

STRAIGHT THROUGH
EN CONTINU

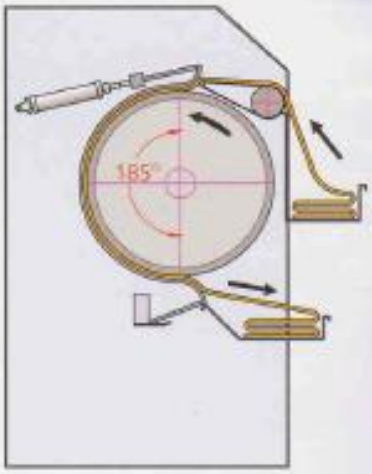

RETURN FEED
MURALE

GAS HEATED **CHAUFFAGE À GAZ**

ELECTRICAL HEATED **CHAUFFAGE ÉLECTRIQUE**

IRONER CALANDRE MANGEL

HEATING PRINCIPLE: CHEST TYPE HEATING

- The ironer incorporates a boiler with variable temperature control.
- The **gas heated model** (natural or LPG Gas), fan assisted "low NOX" gas burner fully adjustable gas valve mounted directly onto thermal oil heat exchanger.
- The **electrically heated model**, electrical elements mounted directly onto thermal oil heat exchanger.
- Heat exchanger fully insulated
- Silent thermal oil circulation pump.
- Oil and expansion tanks.
- Variable thermostatic temperature and safety overheat controls.
- The **steam heated model**, direct steam from external supply.

PRINCIPE DE CHAUFFAGE: CHAUFFAGE DE LA CUVETTE

- Secheuse-repasseuse à chaudière intégré avec auto-contrôle des différents températures.
- Le **modèle à gaz** (gaz naturel ou LPG), système de combustion assisté par ventilateur 'low NOX' ajustable par vanne proportionnelle montée directement sur l'échangeur de chaleur.
- Le **modèle électrique**, échangeur de chaleur avec résistances.
- Echangeur de chaleur complétement isolé
- Pompe de circulation à huile silencieuse
- Vase d'expansion à huile.
- Température programmable et système de contrôle de surchauffe intégré.
- Le **modèle à vapeur**, par injection direct de la vapeur dans la cuvette.

BEHEIZUNGPRINCIP: BEHEIZUNG DER MULDE

- Die Mulde wird über einen Wärmetauscher im Ölumlaufsystem beheizt.
- **Gasbeheizte Modell** (Erdgas od. Flüssiggas): Gebläsebrenner, mit kompletter Gasversorgungs-steuerung, direkt auf dem Wärmetauscher montiert.
- **Elektro-beheizte Modell:** Wärmetauscher mit robusten Rohrheizkörper
- Komplett isolierte Wärmetauscher
- Geräuschlose Umwälzpumpe
- Ölbehälter, Ausdehnungsgefäss
- Grad genaue elektronische Temperaturreglung mit Sicherheitsthermostat
- **Dampfbeheizte Modell:** Hochdruck Dampf direkt.

FLEXIBLE LASER-WELDED BED (LAPAUW PATENT)

- Single piece flexing and self adjusting bed.
- The bed is heated by circulation of thermal fluid oil.
- Steam heated: direct steam injection.
- Fully adjustable bed to roll pressure (integral hydraulic pump)

CUVETTE FLEXIBLE SOUDÉE PAR LASER (BREVET LAPAUW)

- Cuvette de type monobloc auto-serrante.
- La cuvette est chauffée par la circulation d'une huile thermique.
- Pour le modèle à vapeur: système de vapeur direct.
- La cuvette s' adapte au rouleau avec pression hydraulique (Système hydraulique intégré).

FLEXIBELE LASERGESCHWEISSTE MULDE (PATENT LAPAUW)

- 1-teilige Mulde, selbstregelend rundum die Walze
- Die Mulde wird durch Umlauf von thermischem Öl beheizt
- Für Dampfheizung: direkte Dampfeinspritzung.
- Komplett anpassbare Mulde rundum die Walze mit Hilfe von hydraulischer Druck (Hydraulikgruppe integriert)

ROLL

- Perforated steel roll with under springing and clothed with polyester needlefelt.
- Suction through the roll to assist moisture removal
- Variable speed, frequency inverter drive.
- Fully enclosed planetary gearbox mounted directly onto the roll.

ROULEAU

- Le rouleau est en acier perforé équipé d'un système de ressorts recouvert d'un feutre en polyester.
- Aspiration au travers du cylindre pour évacuation de l' humidité
- Contrôle de la vitesse par régulation de fréquence.
- Boîte de réduction hermétique montée directement sur le rouleau.

WALZE

- Perforierte Stahlwalze mit Federsystem und Polyester Nadelfilz (standard)
- Wrasen-Absaugung durch die Walze
- Wechselstrom-Antriebsmotor mit Frequenz-regelung
- Geschlossenes Planeten-Aufsteck Getriebe direkt auf der Walze montiert

LACOFOLD

LACO D500 + LACOFOLD

LACOFOLD

- Contrôle par microprocesseur permettant d'adapter le pliage au différents types de linge.
- 1,2 ou 3 plis longitudinaux de 1 à 4 voies par jet d'air.
- Synchronisation de la vitesse automatique avec la calandre LACO.
- Acouplement manuel des voies.
- Machine montée sur roulettes.
- Table de sortie de 600mm.
- Bypass du premier pli sur la table de sortie.
- Longueur maximum utile du linge 2,6m.

LACOFOLD

- Microprocessor control with numerous programs and settings possible.
- Up to 3 primary folds in 1 to 4 lanes by air blast.
- Automatic speed synchronisation with LACO ironer.
- Manual coupling between the lanes.
- Machine mounted on wheels.
- 600mm take off table
- Bypass at the first primary fold on the exit table.
- For linnen 2,6 m (102inch) in length.

LACOFOLD

- Mikroprozessorsteuerung mit viele frei programmierbaren Programmen.
- Bis zu 3 Längsfaltungen in 1 bis 4 Bahnen mit Luft.
- Automatische Geschwindigkeitssynchronisierung mit einem LACO Mangel.
- Manuelle Bahnenkoplung.
- Maschine fahrbar auf Räder montiert.
- Auslauftisch von 600mm.
- Bypass bei der erste Längsfaltung auf der Auslauftisch.
- Für Teile bis zu 2,6m Länge.

LACO 300

LACO 300: THE HIGHEST EFFICIENT ELECTRICAL IRONER ON THE MARKET

- Electrical heated patented flexible chest mechanically pressed over 210° against a 300mm (12inch) padded roll which ensures:
  - High production
  - Superior finish
  - Short heat-up times (within 3 minutes)
- Suction through the roll to assist moisture removal
- Variable temperature control with digital readout
- Variable speed, frequency inverter drive.
- Incorporated feed bands, feed trough, strippers and insulated hood.

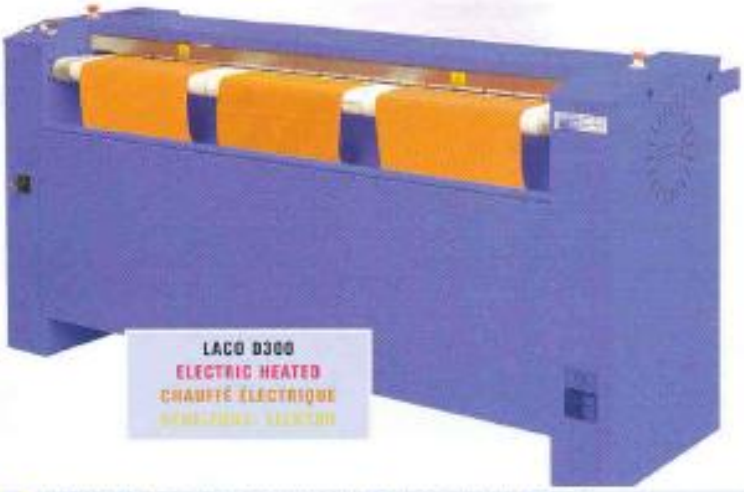

LACO D300
ELECTRIC HEATED
CHAUFFÉ ÉLECTRIQUE
[illegible]

LACO 300: LA CALANDRE LA PLUS EFFICACE SUR LE MARCHÉ

- Cuvette chauffée électrique et flexible (sous licence), pressée mécanique sur 210° contre un 300mm rouleau avec revêtement qui assure:
  - Production haute
  - Qualité de repassage supérieure
  - Temps de chauffage court (dans les 3 minutes)
- Aspiration au travers du cylindre pour évacuation de l' humidité
- Contrôle du température à la cuvette avec digitale au font de la machine
- Contrôle de la vitesse par régulation de fréquence
- Standard avec auge, bandes d' engagement, décolleurs et hotte

LACO 300: DER MEIST EFFIZIENTEN MANGEL AUF DER MARKT

- Elektrisch beheizte patentierte flexibele Mulde.
- Ein Umschlingungswinkel von 210° und ein Plättweg von 600mm garantiert:
  - Eine maximum an Leistung
  - Eine Top Mangelqualität
  - Sehr kurze Aufheizzeit (innerhalb 3 Minuten)
  - Optimale Energie Ausnutzung
- Wrasen-Absaugung durch die Walze
- Elektronische stufenlose Temperaturreglung mit LCD Display
- Stufenlose Frequenz gesteuerte Geschwindigkeitsreglung
- Serienmässig ausgerüstet mit Eingabetrog, Einlaufgurten, Abstreifer und Isolier-Abdeckhaube.

		300 (12")		370 (15")					500 (20")						600 (24")					800 (32")				
Roller length - Longueur rouleau - Walzenlänge	mm inch	1400 55	1800 71	1750 69	2000 79	2200 87	2500 98	3000 118	1750 69	2000 79	2200 87	2500 98	3000 118	3200 126	2000 83	2500 98	2700 107	3000 118	3200 126	2000 83	2500 98	2700 107	3000 118	3200 126
Ironing surface under pressure - Surface de repassage sous pression - Bügelfläche unter Druck	m² ft²	0,84 9,04	1,08 11,63	1,16 12,49	1,33 14,32	1,46 15,72	1,66 17,87	2 21,53	1,53 16,46	1,74 18,73	1,92 20,67	2,18 23,47	2,61 28,09	2,80 30,14	2 21,53	2,38 25,62	2,57 27,66	2,85 30,68	3,15 33,91	3 32,29	3,42 36,81	3,8 41,00	4,30 46,32	4,79 51,56
Speed - Vitesse de repassage - Bügelgeschwindigkeit	m/min ft/min	3,8-6,0 2,9-3,9	4,4-6,9 2,9-4,4	3-10,5* 3,5-10,8/21,3*	3-10,5* 3,5-10,8/17,5*	3-10,5* 3,5-10,8/17,5*	3-10,5* 3,5-10,8/21,3*	3-10,5* 3,5-10,8/21,3*	1,5-5,5/10* 3,5-10,8/20,2*	1,5-5,5/10* 3,5-10,8/20,2*	1,5-5,5/10* 3,5-10,8/20,2*	1,5-5,5/10* 3,5-10,8/20,2*	1,5-5,5/10* 3,5-10,8/20,2*	1,5-5,5/10* 3,5-10,8/20,2*	1,5-4,5/14* 3,5-21,3/44*	1,5-4,5/14* 3,5-21,3/44*	1,5-4,5/14* 3,5-21,3/44*	1,5-4,5/14* 3,5-21,3/44*	1,5-4,5/14* 3,5-21,3/44*	3-10/18* 10,3-28,5/52,5*	3-10/18* 10,3-28,5/52,5*	3-10/18* 10,3-28,5/52,5*	3-10/18* 10,3-28,5/52,5*	3-10/18* 10,3-28,5/52,5*
Production with moisture retention 50%-115°C Production humidité résiduelle 50%-115°C Leistung mit Restfeuchtigkeit 50%-115°C	kg lb	- -	- -	48 106	54 119	60 132	67 148	81 178	65 143	75 166	82 181	96 211	115 255	125 277	109 240	130 290	140 309	160 355	175 390	198 270	200 445	215 475	250 510	250 555
Production with moisture retention 25%-115°C Production humidité résiduelle 25%-115°C Leistung mit Restfeuchtigkeit 25%-115°C	kg lb	36 77	45 185																					
Roll drive motor - Entraînement rouleau - Antriebsmotor	kW HP	0,12 0,16	0,12 0,16	0,18/0,37* 0,24/0,50*	0,18/0,37* 0,24/0,50*	0,18/0,37* 0,24/0,50*	0,37/1,5* 0,50/2,01*	0,37/1,5* 0,50/2,01*	0,37/1,5* 0,50/2,01*	0,37/1,5* 0,50/2,01*	0,37/1,5* 0,50/2,01*	0,37/1,5* 0,50/2,01*	0,37/1,5* 0,50/2,01*	0,37/1,5* 0,50/2,01*	1,5/2,2* 2,01/2,95*	1,5/2,2* 2,01/2,95*	1,5/2,2* 2,01/2,95*	1,5/2,2* 2,01/2,95*	1,5/2,2* 2,01/2,95*	2,2/4* 2,95/5,36*	2,2/4* 2,95/5,36*	2,2/4* 2,95/5,36*	2,2/4* 2,95/5,36*	2,2/4* 2,95/5,36*
Exhaust motor - Moteur aspiration - Absaugmotor	kW HP	0,03 0,04	0,03 0,04	0,25 0,34	0,25 0,34	0,25 0,34	0,25 0,34	0,25 0,34	0,25 0,34	0,25 0,34	0,25 0,34	0,25 0,34	0,25 0,34	0,25 0,34	0,75 1,01	0,75 1,01	0,75 1,01	0,75 1,01	0,75 1,01	0,75 1,01	0,75 1,01	0,75 1,01	0,75 1,01	0,75 1,01
Motor eccentric - Moteur excentrique - Motor excenter	kW HP	0,12 0,16	0,12 0,16																					
Hydr. pump motor - Moteur pompe hydr. - Hydr. Pumpenmotor	kW HP	- -	- -	0,37 0,5	0,37 0,5	0,37 0,5	0,37 0,5	0,37 0,5	0,37 0,5	0,37 0,5	0,37 0,5	0,37 0,5	0,37 0,5	0,37 0,5	0,37 0,5	0,37 0,5	0,37 0,5	0,37 0,5	0,37 0,5	0,37 0,5	0,37 0,5	0,37 0,5	0,37 0,5	0,37 0,5
Circulation pump - Pompe de circulation - Umlaufpumpe	kW HP	- -	- -	2,2 2,95	2,2 2,95	2,2 2,95	2,2 2,95	2,2 2,95	2,2 2,95	2,2 2,95	2,2 2,95	2,2 2,95	2,2 2,95	2,2 2,95	3 4,02	3 4,02	3 4,02	3 4,02	3 4,02	3 4,02	3 4,02	3 4,02	3 4,02	3 4,0
Exhaust duct - Sortie aspiration - Abgasanschluss	mm inch	68 2 3/4	56 2 1/4	75 3	75 3	75 3	75 3	75 3	75 3	75 3	75 3	75 3	75 3	75 3	120 4 3/4	120 4 3/4	120 4 3/4	120 4 3/4	120 4 3/4	150 6 1/4	160 6 1/4	160 6 1/4	160 6 1/4	160 6 1/4
GAS HEATING - CHAUFFAGE À GAZ - CALENTAMIENTO A GAS																								
Gas inlet - Entrée gaz - Gasanschluss	inch	-	-	1/2	1/2	1/2	1/2	1/2	1/2	1/2	1/2	1/2	1/2	1/2	1	1	1	1	1	1	1	1	1	1
Exhaust gas - Aspiration gaz - Abgasstutzen	mm inch	- -	- -	90 3 1/2	90 3 1/2	90 3 1/2	90 3 1/2	90 3 1/2	90 3 1/2	90 3 1/2	90 3 1/2	90 3 1/2	90 3 1/2	90 3 1/2	120 4 3/4	120 4 3/4	120 4 3/4	120 4 3/4	120 4 3/4	120 4 3/4	120 4 3/4	120 4 3/4	120 4 3/4	120 4 3/4
Max. capacity gas burner - Capacité brûleur max - Maximale Brennerkapazität	kW HP	- -	- -	52 70	52 70	52 70	52 70	52 70	52 70	52 70	52 70	52 70	52 70	52 70	91 122	91 122	91 122	91 122	91 122	188 253	188 253	188 253	188 250	188 253
ELECTRIC HEATING - CHAUFFAGE ÉLECTRIQUE - CALENTAMIENTO ELÉCTRICO																								
Capacity resistances - Capacité résistances - Kapazität Widerstände	kW HP	15 18	18 12	30 40	30 40	30 40	35 47	40 54	30 40	30 40	35 47	40 54	45 60	45 60	45 60	60 67	60 80	60 80	75 101	60 80	75 101	90 121	90 121	90 121
STEAM HEATING - CHAUFFAGE À VAPEUR - CALENTAMIENTO A VAPOR																								
Steam inlet - Entrée vapeur - Dampfanschluss	inch	-	-	-	-	-	-	-	-	-	-	-	-	-	1	1	1	1	1	5/4	5/4	5/4	5/4	5/4
Condens return - Retour condensats - Kondensatanschluss	inch	-	-	-	-	-	-	-	-	-	-	-	-	-	3/4	3/4	3/4	3/4	3/4	1	1	1	1	1
Overall width - Largeur totale - Breite	mm inch	1848 73	2248 88	2474 97	2724 107	2924 115	3224 127	3724 147	2600 102	2850 112	3050 120	3350 132	3850 152	4150 163	3235 127	3635 143	3835 151	4135 163	4435 175	3355 132	3755 148	3955 156	4255 168	4555 179
Overall depth with table - Profondeur totale avec table - Tiefe mit Tisch	mm inch	1331 53	1331 53	1520 60	1520 60	1520 60	1520 60	1520 60	1723 68	1723 68	1723 68	1723 68	1723 68	1723 68	2000 79	2000 79	2000 79	2000 79	2000 79	2200 87	2200 87	2200 87	2200 87	2200 87
Overall depth without table - Profondeur totale sans table - Tiefe ohne Tisch	mm inch	847 33	847 33	1050 41	1050 41	1050 41	1050 41	1050 41	1091 43	1091 43	1091 43	1091 43	1091 43	1091 43	1400 55	1400 55	1400 55	1400 55	1400 55	1600 63	1600 63	1600 63	1600 63	1600 63
Overall height - Hauteur totale - Höhe	mm inch	1117 44	1117 44	1199 47	1199 47	1199 47	1199 47	1199 47	1199 47	1199 47	1199 47	1199 47	1199 47	1199 47	1450 57	1450 57	1450 57	1450 57	1450 57	1520 60	1520 60	1520 60	1520 60	1520 60
Weight - Poids - Gewicht	kg lbs	239 445	298 657	700 1543	780 1720	860 1896	980 2161	1200 2646	1000 2205	1200 2645	1270 2800	1350 2976	1475 3252	1600 3527	2000 4409	2200 4850	2400 5291	2600 5732	2900 6393	2200 4850	2600 5732	2800 6173	3100 6834	3400 7496

*=High speed *=Haute vitesse *= Hohe Geschwindigkeit

Subject to alteration - Avec réserve de modifications - Änderungen vorbehalten

COMFORT

FEEDING, IRONING, FOLDING AND STACKING:
COMPACT / 1 PERSON OPERATION

ENGAGER, REPASSER, PLIER ET EMPILER:
COMPACTE / UTILISATION PER 1 PERSONNE

LACO Machinery

LACO NV
Noordlaan 27, B-8520 Kuurne (BELGIUM)
tel. +32 (0) 56 37 15 52
fax +32 (0) 56 37 16 41
e-mail: laco@yucom.be
web: www.lacomachinery.com

M&D 056 35 85 00 / 0137-0204-0307